Z519/...

Duroplast-Angießbuchse, temperierbar
Thermoset-sprue bushing
Buse d'injection à température réglable pour duroplastes

Mat.: 1.2363/54 + 2 HRC

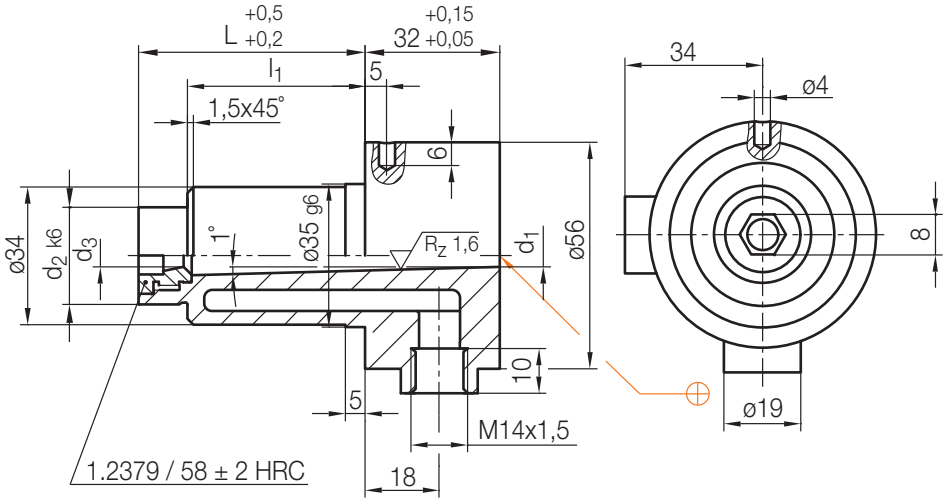

l_1	d_2	L	d_1	d_3	Nr./No.
44	**24**	**56**	**5,5**	**5**	Z519/24x 56/5,5/5
64		**76**			76
84		**96**		**6**	Z519/24x 96/5,5/6
104		**116**			116

Z53/...

Angusshaltebuchse
Sprue puller insert
Arrache carotte

Mat.: 1.2826/56 + 2 HRC
≈DIN ISO 16915 (DIN 16757)

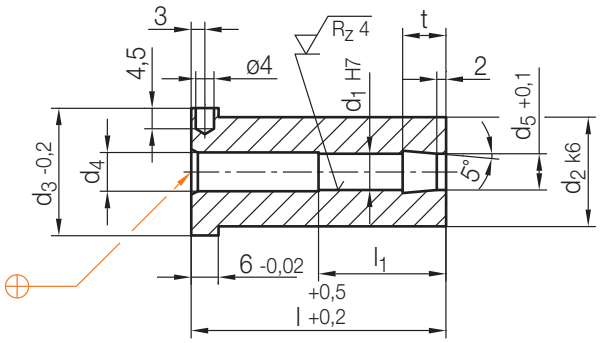

d_3	d_4	d_5	d_1	t	l_1	d_2	l	Nr./No.
16	4,5	4,2	4	7	18	**12**	**22**	Z53/12x22
							27	27
							36	36
							46	46
22	6,5	6,2	6		–	**18**	**22**	Z53/18x22
							27	27
					28		**36**	36
							46	46
							56	56

d_3	d_4	d_5	d_1	t	l_1	d_2	l	Nr./No.
22	6,5	6,2	6	7	28	**18**	**66**	Z53/18x66
							76	76
28	8,5	8,2	8	9,5		**24**	**36**	Z53/24x36
							46	46
							56	56
							66	66
							76	76
							86	86
							96	96